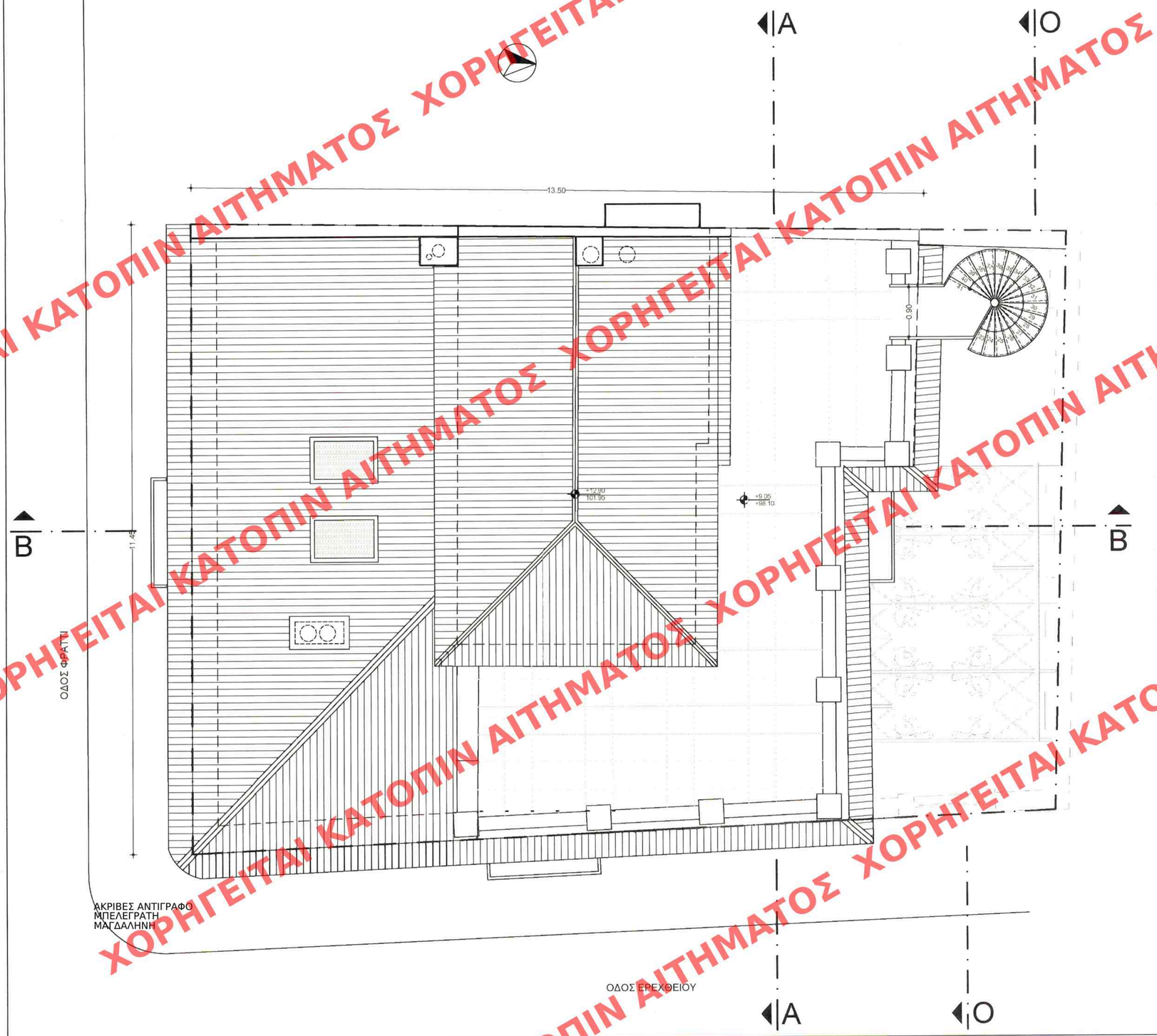

ΥΠΟΥΡΓΕΙΟ ΠΕΡΙΒΑΛΛΟΝΤΟΣ & ΕΝΕΡΓΕΙΑΣ
ΣΥΝΟΔΕΥΕΙ ΤΗΝ ΥΠ' ΑΡΙΘΜ. 49851/17 ΑΠΟΦΑΣΗ
Χαρακτηρισμό υπ' διατηρητέων μνημείων επί των οδών Ερεχθείου αρ. 45 και Φράτη, κτ. ΟΤ 47/55 της ...
ΑΘΗΝΑ 5-12-2017
Ο ΔΙΕΥΘΥΝΤΗΣ

Αρ.φακ. 75/17
Σχ.12

ΚΕΝΤΡΙΚΟ ΣΥΜΒΟΥΛΙΟ ΑΡΧΙΤΕΚΤΟΝΩΝ
Το παρόν σχεδιάγραμμα ... από το ΚΕ.Σ.Α. την 21-7-2017 και εγκρίθηκε ... με την υπ' αριθμ. 716 ... συμμορφότητά του
ΠΡΟΕΔΡΟΣ ΓΡΑΜΜΑΤΕΑΣ
Α. ΑΛΕΞΑΝΤΡΗ Α. ΜΠΕΣΣΑ

Γιάννης Κατσουλέας & Συνεργάτες Μηχανικοί

Γραφείο μελετών & κατασκευών τεχνικών-τουριστικών-ενεργειακών έργων
σύμβουλοι τεχνικών- τουριστικών-ενεργειακών έργων & επενδύσεων
βιοκλιματική αρχιτεκτονική - εξοικονόμηση ενέργειας & ύδατος
project & construction management

ΠΑΡΟΔΟΣ ΑΡΗ ΠΡΟΚΟΠΕΑ ΤΡΙΠΟΛΗ 22100
τηλ. : 2711102072-6945102537
e-mail : k.e.team.arxitektones@gmail.com

eco team
ΑΡΧΙΤΕΚΤΟΝΕΣ

έργο : **ΑΠΟΚΑΤΑΣΤΑΣΗ ΔΙΩΡΟΦΟΥ ΚΤΗΡΙΟΥ ΜΕ ΔΩΜΑ (Β' ΟΡΟΦΟ) ,ΥΠΟΓΕΙΟ ΚΑΙ ΣΤΕΓΗ**
(ΓΙΑ ΧΡΗΣΗ ΞΕΝΟΔΟΧΕΙΟΥ- ΤΟΥΡΙΣΤΙΚΟ ΚΑΤΑΛΥΜΑ)

εργοδότης : Δ.ΤΡΕΜΟΥΛΗΣ & M.CORCODEL O.E.

θέση : ΕΡΕΧΘΕΙΟΥ 45 & ΦΡΑΤΤΙ ΑΘΗΝΑ

μελετητές :

Γιάννης Κατσουλέας	αρχιτέκτων μηχανικός
Ελευθερία Σφαέλλου	αρχιτέκτων μηχανικός
Γιάννης Γιαννόπουλος	πολιτικός μηχανικός
Γιώργος Προσογολίτης	μηχανολόγος μηχανικός

ΠΡΟΤΑΣΗ ΑΠΟΚΑΤΑΣΤΑΣΗΣ

αρχιτεκτονική μελέτη

θέμα σχεδίου : ΚΑΤΟΨΗ ΣΤΕΓΗΣ

αρ. σχεδίου **A.7**

κλίμακα 1 : 50

ημερομηνία : ΣΕΠΤΕΜΒΡΙΟΣ 2016

παρατηρήσεις :

υπογραφή - σφραγίδα :
ΣΦΑΕΛΛΟΥ ΝΙΚ. ΕΛΕΥΘΕΡΙΑ
ΔΙΠΛ. ΑΡΧΙΤΕΚΤΩΝ - ΜΗΧΑΝΙΚΟΣ
KARLSRUHE - ΓΕΡΜΑΝΙΑΣ
ΜΕΛΟΣ Τ.Ε.Ε. ΑΡΙΘΜΟΣ ΜΗΤΡΩΟΥ 99734
ΤΥΜΦΡΗΣΤΟΥ 51 • Τ.Κ. 152 34 ΧΑΛΑΝΔΡΙ
ΚΙΝ.: 6974 112231

έγκριση - θεώρηση :
Το παρόν διάγραμμα συνοδεύει την από 29/11/2017 αιτιολογική έκθεση της Δ/νσης Α.Ο.Κ.Α. Τμήματος Δ.Κ.
Η Τμηματάρχης

ΧΟΡΗΓΕΙΤΑΙ ΚΑΤΟΠΙΝ ΑΙΤΗΜΑΤΟΣ